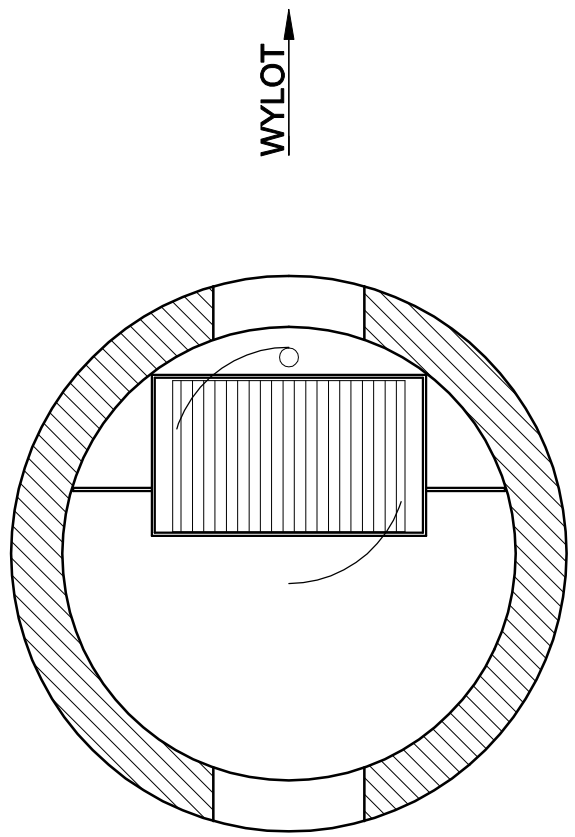

Wysokosprawny separator lamelowy
ESL-Z 6/60

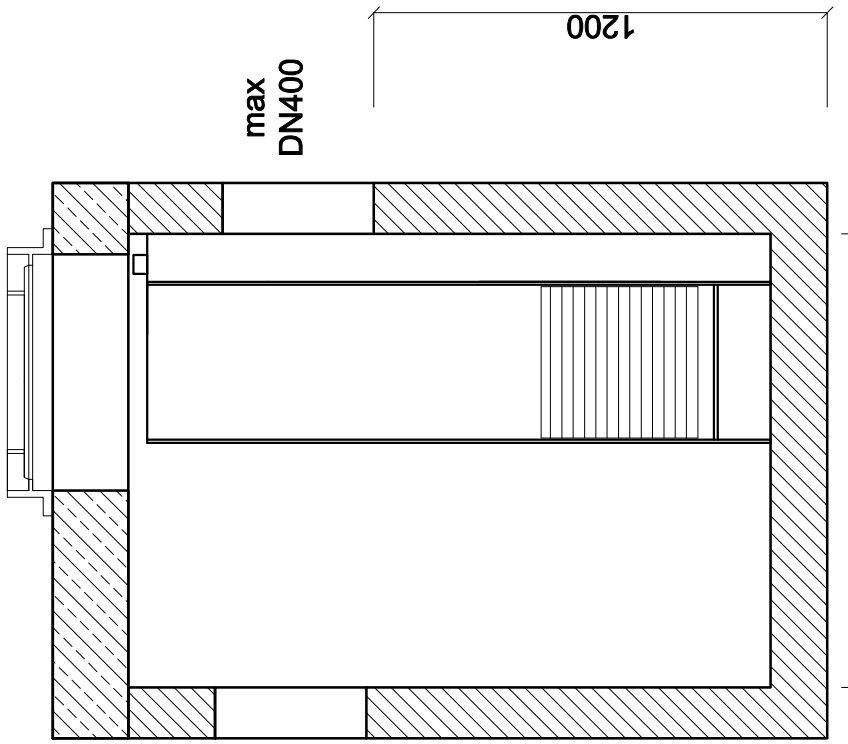

Wysokosprawny separator lamelowy, posiadający Deklarację Właściwości Użytkowych i oznakowanie CE na zgodność z normą PN-EN 858-1:2005/A1:2007
oraz krajową deklarację właściwości użytkowych i oznakowanie znakiem budowlanym na zgodność z Krajową Oceną Techniczną.
Skuteczność usuwania substancji ropopochodnych przy badaniu wg PN-EN 858-1: dla NS >99%, dla 2·NS >92%, dla 3·NS >92%, dla 4·NS >89%,
stężenie substancji ropopochodnych na odpływie dla NS <5 mg/dm³.
Urządzenie zabezpieczone przed wymywaniem zgromadzonych zanieczyszczeń oraz przystosowane do pracy w warunkach okresowego podtopienia kanalizacji.
Przegrody wewnętrzne wydzielające komory: wlotową, magazynowania ropopochodnych i wylotową z zamknięciem.
Całość przepływu kierowana do urządzenia (aż do Qmax) przechodzi przez pakiety lamelowe płytowe wielostrumieniowe o przepływie krzyżowym (bez bypassu).
Możliwość zwiększenia zagłębienia przez zastosowanie dodatkowych kręgów nadbudowy. Nie dopuszcza się kominów złazowych.
Wyposażenie wewnętrzne z PEHD.
Urządzenie można wyposażyć w instalacje alarmową informującą o zgromadzeniu maksymalnej ilości zanieczyszczeń.
Światło włazu Ø625 mm.
Korpus urządzenia z prefabrykowanych elementów betonowych i żelbetowych wykonywany zgodnie z normą PN-EN 1917 oraz Krajową Oceną Techniczną,
dopuszczającą do ich stosowania w obszarach budownictwa ogólnego, w inżynierii komunikacyjne oraz kolejowej, przystosowany do
obciążenia badawczego 300kN zgodnie z wymaganiami normy PN-EN 1917, wykonany z następujących materiałów:
- beton klasy C35/45
- klasa ekspozycji betonu (wg PN-EN 206:2014-04): XC4, XA1, XF1, XD3, XS3
- nasiąkliwość betonu (wg PN-88/B-06250): <5%
- stopień wodoprzepuszczalności betonu (wg PN-88/B-06250): W8
- stopień mrozoodporności betonu w wodzie (wg PN-88/B-06250): F150
- stopień mrozoodporności betonu w 2% NaCl (wg PN-88/B-06250): F50
- wskaźnik w/c (wg PN-EN 206:2014-04): ≤ 0,45
- zbrojenie ze stali AIII/AIIIN
- odporność chemiczna betonu bez powłok
wg wymagań PN-EN 858-1:2005/A1:2007.

Q_{nom}: 6 dm³/s	Q_{max}: 60 dm³/s
Pojemność olejowa: 150 dm³	Pojemność części osadowej: 180 dm³

Nazwa: Wysokosprawny separator lamelowy ESL-Z 6/60	Wersja: 17/12

Separator

ZAŁĄCZNIK NR 6

Usługi Doradztwa Technicznego BINGO
ul. Skibowa 24, 25-147 Kielce
tel. 600 966 118, e-mail: biuro@udtbingo.pl

Inwestor:	Gmina Daleszyce Plac Staszica 9 26-021 Daleszyce
Tytuł projektu:	Odwodnienie drogi w msc. Danków-Wójtostwo
Faza opracowania:	Projekt Budowlany
Skala:	-
Nazwa rysunku:	SZCZEGÓŁ SEPARATORA LAMELOWEGO
Nr rysunku:	3

	Imię i Nazwisko	Data	Podpis
Projektant branża sanitarna:	mgr inż. Teresa Kocjan SWK/0098/PWBS/16	07.2023	
Sprawdzający branża sanitarna:	mgr inż. Karolina Woźniak SWK/0151/POOS/10	07.2023	